SET-INDELINGSMATERIAAL, 27E X 36E

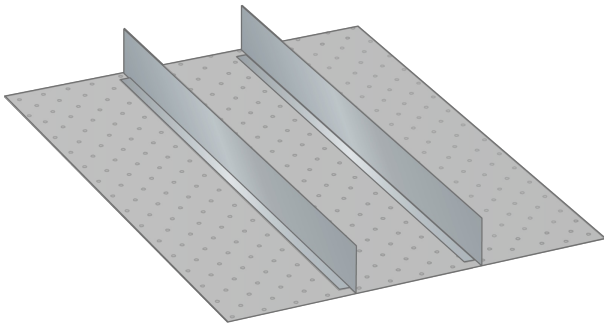

Omschrijving

Het uitgebreide programma indelingsmateriaal van Lista geeft u de mogelijkheid elke schuiflade uit het hele Lista assortiment flexibel en geheel naar wens in te delen, en zodoende de opslagcapaciteit optimaal te benutten.

Het spreekwoord: "gemak dient de mens" brengt Magema hier in de praktijk en biedt u onderstaand een groot aantal komplete sets indelingsmateriaal aan.

Aan de hand van duizenden praktijkvoorbeelden zijn deze sets samengesteld en zijn per set lade vullend. Het ruime aanbod met inzetbakjes, gotendelen, gleuf- en tussenschotten of een combinatie hiervan biedt u de mogelijkheid snel van start te gaan met het efficient indelen van uw schuifladenkast. In de categorie Lista Separaat vindt u alle losse componenten van het indelingsmateriaal en kunt u de indeling van de schuifladen indien nodig, nog meer optimaliseren en conform uw wens of toepassing aanpassen.

Bestaande uit:

- 2 x vlakschot 36E, lengte 610 mm

Varianten (5)

Artikelnummer	Artikelnummer fabrikant	Lade hoogte
41-9767-005	80.695.000	250 mm
41-9767-001	100.265.000	75 mm
41-9767-002	100.266.000	100 mm, 125 mm
41-9767-003	100.267.000	150 mm
41-9767-004	100.268.000	200 mm